SMSBOX

網路簡訊 報馬仔

2DI / 2DO 網路簡訊通報器

SMS BOX

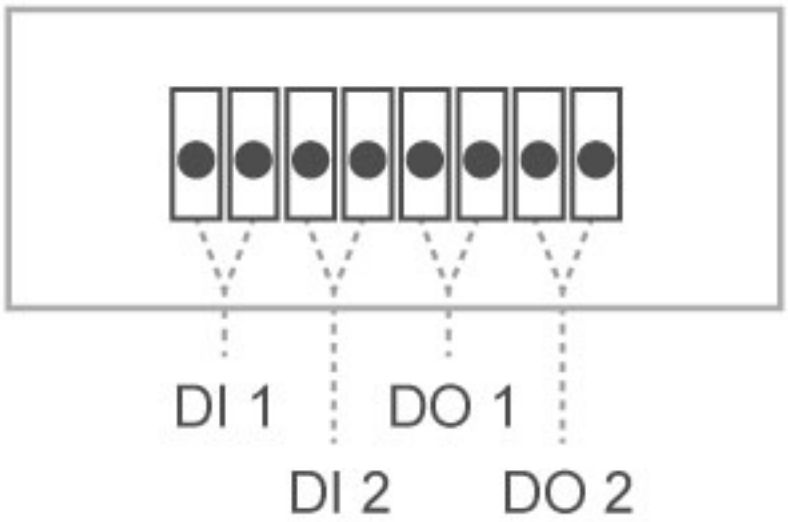

ITEM	SMSBOX
遠端傳輸模式	IE 瀏覽器，支援 LAN、TCP/IP、INTERNET
遠端存取	遠端即時警報狀態監看、遠端即時監控等功能
受訊電話	最多可達 10 組
簡訊種類	GSM OR INTERNET
作業管制	可密碼鎖定
通訊接口	1 個 RJ45 接口
警報輸入	2 個 DI 乾接點
警報輸出	2 個 DO 乾接點
電源消耗	500mA
電源功率	DC 12V
機體	度鋅材質
尺吋	60(W)X80(L)MM

功能概述 ：

◇ 自帶IP發報功能 ： SMSBOX的DI觸發會把IP分享器對外IP帶到簡訊內容，方便消費者使用，從此不用記IP位置.

◇ 簡訊內容可輸入75個字.

◇ 可遠端監看警報回受狀態，可再次確定警報輸入點的回受狀態，避免防盜保全主機誤報。

◇ 可遠端制警報輸出點， 可供消費者開關警報裝置或其他裝置開關。

◇ 具多重擴充功能： 可連接監視系統、防盜系統、保全系統、警急求救系統或銀髮族居家安全照護。

◇ 可第一時間掌握警報訊息，保護消費者身家財產安全。